ՃԱԿԱՏԻ ՖՐԱԳՄԵՆՏ Մ1:50

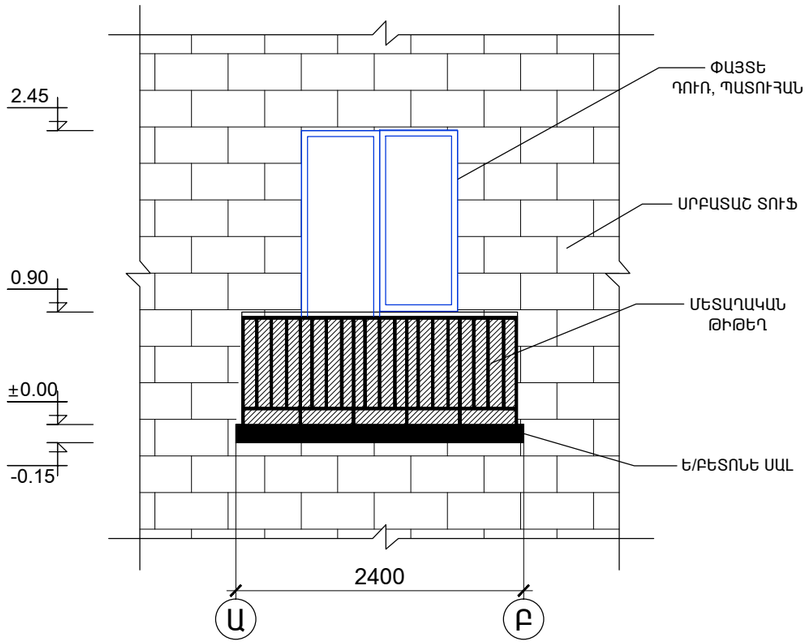

ՃԱԿԱՏ 1 - 1 Մ1:50

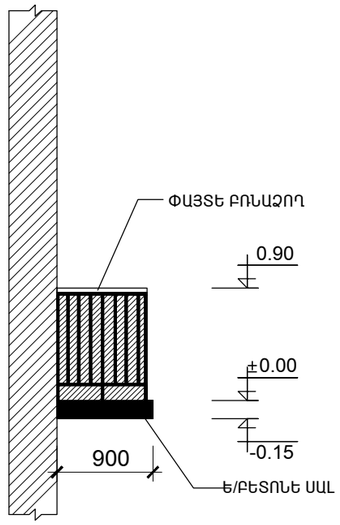

NN	ԱՆՎԱՆՈՒՄԸ	ՉԱՓԻ ՄԻԱՎՈՐ	ՔԱՆԱԿ
1	ԿԵՐԱՄԻԿԱԿԱՆ ՍԱԼԵՐՈՎ ՀԱՏԱԿՆԵՐԻ ՔԱՆԴՈՒՄ	$Մ^2$	2.16
2	ՊԱՏՇԳԱՄԲԻ ՍԱԼԻ ՊԱՇՏՊԱՆԻՉ ՇԵՐՏԻ ՔԱՆԴՈՒՄ	$Մ^2$	2.16
3	ԱՆՑՔԵՐԻ ԻՐԱԿԱՆԱՑՈՒՄ ՍԱԼԵՐՈՒՄ ϕ30 ՄՄ	ՀԱՏ	10
4	ԱՆՑՔԵՐԻ ԲԵՏՈՆԱՑՈՒՄ	$Մ^3$	0.006
5	ՇԻՆ ԱՂԲԻ ՄԱՔՐՈՒՄ ԲԱՐՁՈՒՄ ԻՆՔՆԱԹԱՓ ՄԵՔԵՆԱ ԵՎ ՏԵՂԱՓՈԽՈՒՄ 15 ԿՄ	ՏՆ	0.3
6	Ե/Բ ՍԱԼԻ ՎՆԱՍՎԱԾ ՊԱՇՏՊԱՆԻՉ ՇԵՐՏԻ ԲԵՏՈՆԱՑՈՒՄ B20 ԴԱՍԻ ԲԵՏՈՆՈՎ	$Մ^3$	0.08
7	ՓԱՅՏԵ ԲՈՆԱՉՈՂԵՐԻ ՏԵՂԱԴՐՈՒՄ 60x30 ՄՄ ՉԱՓԵՐԻ	ԳՄ	4.2
8	ՋՐԱՄԵԿՈՒՍԻՉ ՇԵՐՏԻ ԻՐԱԿԱՆԱՑՈՒՄ	$Մ^2$	2.16
9	ՄԵՏԱՂԱԿԱՆ ՑԱՆՑԻ ՊԱՏՐԱՍՏՈՒՄ ԵՎ ՏԵՂԱԴՐՈՒՄ ՉԳԱՉՈՂԵՐԻ ԱՄՐԱՑՈՒՄՈՎ	$Մ^2$	2.16
10	ԱՄՐԱՆ A-I ϕ6	ԿԳ	3.8
11	ԱՄՐԱՆ Bp ϕ5	ԿԳ	2.5
12	ՀԱՐԹԵՑՆՈՂ ՇԵՐՏԻ ԻՐԱԿԱՆԱՑՈՒՄ 30 ՄՄ ՀԱՍՏՈՒԹՅԱՄԲ	$Մ^2$	2.16
13	ԿԵՐԱՄԻԿԱԿԱՆ ՍԱԼԵՐՈՎ ՀԱՏԱԿՆԵՐԻ ՊԱՏՐԱՍՏՈՒՄ	$Մ^2$	2.16
14	ՑԵՄԵՆՏԱՎԱՋԵ ՍՎԱՂԻ ԻՐԱԿԱՆԱՑՈՒՄ ՑԱՆՑՈՎ ՍԱԼԻ ԿՈՂԵՐԻ ԵՎ ՏԱԿԻ ՄԱՍԵՐԻ	$Մ^2$	2.54
15	ՊԱՏՇԳԱՄԲԻ ՍԱԼԻ ԿՈՂԵՐԻ ԵՎ ՏԱԿԻ ՄԱՍԵՐԻ ՆԵՐԿՈՒՄ ՖԱՍԱԴԱՅԻՆ ՆԵՐԿՈՎ ԾԵՓԱՄԱԾԿՈՒՄՈՎ	$Մ^2$	2.54
16	ՄԵՏԱՂԱԿԱՆ ՃԱՂԱՎԱՆԴԱԿՆԵՐԻ ԵՎ ԹԻԹԵՂՅԱ ՊԱՏՆԵՇՆԵՐԻ ՅՈՒՂԱՆԵՐԿՈՒՄ	$Մ^2$	7.56
17	ՓԱՅՏԵ ԲՈՆԱՉՈՂԵՐԻ ՅՈՒՂԱՆԵՐԿՈՒՄ	$Մ^2$	0.74
18	ՎԵՐԱՄԲԱՐՁԻ ՇԱՀԱԳՈՐԾՈՒՄ	Մ/ժ	6

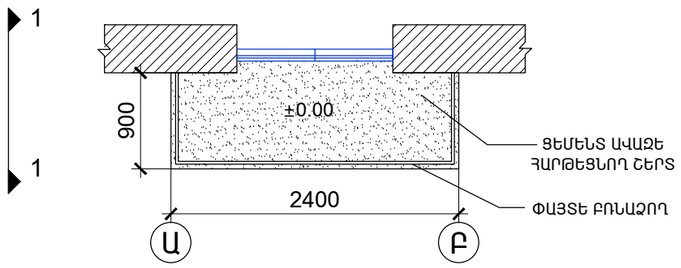

				ՊԱՏՎԻՐԱՏՈՒ՝ ԵՔ-ՊԸՇՁԲ-14/105			
ՏՆՕՐԵՆ	Հ. ԼԵՎՈՆՅԱՆ			ԵՐԵՎԱՆ ՔԱՂԱՔԻ ՆՈՐ-ՆՈՐՔ ՎԱՐՉԱԿԱՆ ՇՐՋԱՆ ԼՎՈՎՅԱՆ 21 ՇԵՆՔ, ԲՆ 6	ՓՈՒԼ	ԹԵՐԹ	ԹԵՐԹԵՐ
ՃԱՐՏ.	Ս. ՍԱՐԳՍՅԱՆ				ԱՆ	Ճ-17	133
					«ՀԱՄԱՇԻՆ ՆԱԽԱԳԻԾ» ՍՊԸ		
				ՃԱՐՏԱՐԱՊԵՏԱԿԱՆ ՄԱՍ			